OXYGON
SWIMMING POOL • WATER TREATMENT • HEATING • COOLING

Hera

Σειρά Αυτόματης Αντλίας Πισίνας (Self-priming) με Πρόφιλτρο

Εγχειρίδιο Εγκατάστασης, Λειτουργίας & Συντήρησης

Κωδικοί Oxygon: 106.07.126 / 127 / 128 / 129 / 133 | (0,75 / 1,0 / 1,2 / 1,5 / 2,0 HP — Μονοφασικό 230V)

Σαρώστε για περισσότερα

www.oxygon.gr

OXYGON — Ν. Ρύσιο, 57001 Θεσσαλονίκη
Τηλ: +30 2312 208 240 | info@oxygon.gr | www.oxygon.gr

Περιεχόμενα

1.	Προειδοποιήσεις Ασφαλείας	3
2.	Περιεχόμενα Συσκευασίας	4
3.	Γενική Περιγραφή Προϊόντος	4
4.	Τεχνικά Χαρακτηριστικά	5
5.	Διαστάσεις	6
6.	Καμπύλες Απόδοσης	7
7.	Εγκατάσταση	8
8.	Ηλεκτρική Σύνδεση	9
9.	Έλεγχοι Πριν την Εκκίνηση & Priming	9
10.	Συντήρηση	10
11.	Αντιμετώπιση Προβλημάτων	11
12.	Ανταλλακτικά & Αξεσουάρ	11
13.	Εγγύηση & Επικοινωνία	12

1. Προειδοποιήσεις Ασφαλείας

ΠΡΟΣΟΧΗ — ΠΡΙΝ ΤΗΝ ΕΓΚΑΤΑΣΤΑΣΗ

Διαβάστε προσεκτικά ολόκληρο το εγχειρίδιο πριν από την εγκατάσταση ή τη λειτουργία της αντλίας. Η μη συμμόρφωση με τις οδηγίες ασφαλείας μπορεί να προκαλέσει σοβαρό τραυματισμό, υλικές ζημιές ή θάνατο. Φυλάξτε το εγχειρίδιο σε ασφαλές μέρος για μελλοντική αναφορά.

ΚΙΝΔΥΝΟΣ ΗΛΕΚΤΡΟΠΛΗΞΙΑΣ

Πριν από οποιαδήποτε εργασία εγκατάστασης ή συντήρησης, αποσυνδέστε την τροφοδοσία ρεύματος. Η ηλεκτρική σύνδεση πρέπει να γίνεται αποκλειστικά από αδειούχο ηλεκτρολόγο σύμφωνα με τον Εθνικό Ηλεκτρολογικό Κώδικα. Η αντλία πρέπει να προστατεύεται από διακόπτη διαρροής (GFCI/RCD) ονομαστικού ρεύματος ≤ 30 mA.

ΑΠΑΙΤΕΙΤΑΙ ΓΕΙΩΣΗ

Η αντλία πρέπει να συνδεθεί σε γειωμένη παροχή ρεύματος. Εάν δεν είστε βέβαιοι αν υπάρχει σύστημα γείωσης, επικοινωνήστε με αδειούχο ηλεκτρολόγο. Αν το καλώδιο τροφοδοσίας φθαρεί, πρέπει να αντικατασταθεί άμεσα από εξειδικευμένο τεχνικό για αποφυγή κινδύνου.

ΑΣΦΑΛΕΙΑ ΝΕΡΟΥ & ΞΗΡΗ ΛΕΙΤΟΥΡΓΙΑ

Ποτέ μην λειτουργείτε την αντλία χωρίς νερό. Η ξηρή λειτουργία καταστρέφει τον μηχανικό στυπιοθλίπτη και τα πτερύγια και ακυρώνει την εγγύηση. Βεβαιωθείτε ότι το πρόφιλτρο είναι πλήρως γεμάτο με νερό πριν την εκκίνηση (priming).

ΧΡΗΣΗ ΚΑΤΑ ΠΡΟΟΡΙΣΜΟ

Η αντλία Hera προορίζεται αποκλειστικά για κυκλοφορία και φιλτράρισμα γλυκού νερού πισίνων και spa. Απαγορεύεται η χρήση της με χημικά, υδρογονάνθρακες, ιλύ, διαλύτες, καθώς και με νερό θερμοκρασίας > 50°C ή με θαλασσινό νερό. Η συσκευή προορίζεται μόνο για οικιακή χρήση σε πισίνα.

Το προϊόν συμμορφώνεται με το πρότυπο EN 60335-2-41 καθώς και με τις Ευρωπαϊκές Οδηγίες 2014/35/EU (Χαμηλή Τάση) και 2014/30/EU (Ηλεκτρομαγνητική Συμβατότητα). Για τους όρους εγγύησης, βλ. Ενότητα 13 — Εγγύηση & Επικοινωνία.

2. Περιεχόμενα Συσκευασίας

Κατά την παραλαβή, ελέγξτε προσεκτικά ότι η συσκευασία περιλαμβάνει όλα τα παρακάτω. Σε περίπτωση ελλείψεων ή ζημιών κατά τη μεταφορά, επικοινωνήστε άμεσα με το Τμήμα Σέρβις της Oxygon.

- Αντλία πισίνας Hera με ενσωματωμένο πρόφιλτρο
- Διαφανές καπάκι πρόφιλτρου με παρέμβυσμα στεγανοποίησης
- Καλάθι πρόφιλτρου (σίτα συλλογής μεγάλων σωματιδίων)
- 2 ρακόρ σύνδεσης Ø50 (G2¼) εισόδου και εξόδου
- Παρεμβύσματα στεγανοποίησης ρακόρ (O-rings)
- Καλώδιο τροφοδοσίας με φις (μονοφασική έκδοση)
- Εγχειρίδιο εγκατάστασης και λειτουργίας (το παρόν)
- Πιστοποιητικό εγγύησης Oxygon

3. Γενική Περιγραφή Προϊόντος

Η σειρά Hera είναι αυτόματης πλήρωσης (self-priming) αντλίες πισίνας, κατασκευασμένες από ενισχυμένο θερμοπλαστικό υλικό υψηλής αντοχής σε UV και χημικά πισίνας. Ενσωματώνουν πρόφιλτρο με διαφανές καπάκι που επιτρέπει οπτική παρακολούθηση του καλαθιού χωρίς αφαίρεση. Αποτελούν ιδανική λύση για spa, μεσαίες και μεγάλες πισίνες.

Κύρια Χαρακτηριστικά

- Αυτόματη πλήρωση (self-priming) με ύψος αναρρόφησης έως 2,5 m
- Πρόφιλτρο με διαφανές καπάκι και καλάθι υψηλής χωρητικότητας
- Μηχανικός στυπιοθλίπτης SUS316 — υψηλή αντοχή στη διάβρωση
- Ασύγχρονος κινητήρας με θερμική προστασία (TP) και μόνωση κλάσης F
- Βαθμός προστασίας IPX5 — κατάλληλος για περιβάλλον πισίνας
- Δυνατότητα λειτουργίας έως 50°C θερμοκρασίας νερού
- Συνδέσεις Ø50 mm (σπείρωμα G2¼) — εύκολη υδραυλική εγκατάσταση
- Εύκολη συντήρηση — αφαίρεση καλαθιού χωρίς εργαλεία

4. Τεχνικά Χαρακτηριστικά

Παραλλαγές Μονοφασικής (230V / 50Hz)

Κωδικός Oxygon	Ισχύς (HP)	Ισχύς (kW)	Qmax (m³/h)	Hmax (m)
106.07.126	0.75	0.55	15.3	10.0
106.07.127	1.00	0.75	20.4	12.5
106.07.128	1.20	0.90	22.2	15.0
106.07.129	1.50	1.10	23.4	17.5
106.07.133	2.00	1.50	28.2	18.5

Οι τιμές Qmax και Hmax προέρχονται από τα εργοστασιακά δεδομένα (πίνακας & καμπύλες απόδοσης 50Hz). Η πραγματική απόδοση εξαρτάται από την εγκατάσταση.

Κοινά Χαρακτηριστικά

Τύπος αντλίας	Self-priming με πρόφιλτρο
Συνδέσεις εισόδου/εξόδου	Ø50 mm (σπείρωμα G2¼)
Ύψος αυτόματης αναρρόφησης	έως 2,5 m
Μέγιστη θερμοκρασία νερού	50°C
Θερμοκρασία αποθήκευσης	-10°C έως +50°C
Σχετική υγρασία περιβάλλοντος	≤ 95%
Βαθμός προστασίας	IPX5
Κλάση μόνωσης	F
Θερμική προστασία (TP)	Ενσωματωμένη
Υλικό σώματος	Ενισχυμένο θερμοπλαστικό, UV-resistant
Μηχανικός στυπιοθλίπτης	SUS316
Άξονας κινητήρα	Ανοξείδωτος χάλυβας
Τάση τροφοδοσίας	230V / 50Hz (μονοφασικό)

5. Διαστάσεις

Οι διαστάσεις της σειράς Hera σε χιλιοστά (mm). Το συνολικό μήκος (L) μπορεί να διαφέρει ελαφρώς ανάλογα με τον κινητήρα της παραλλαγής.

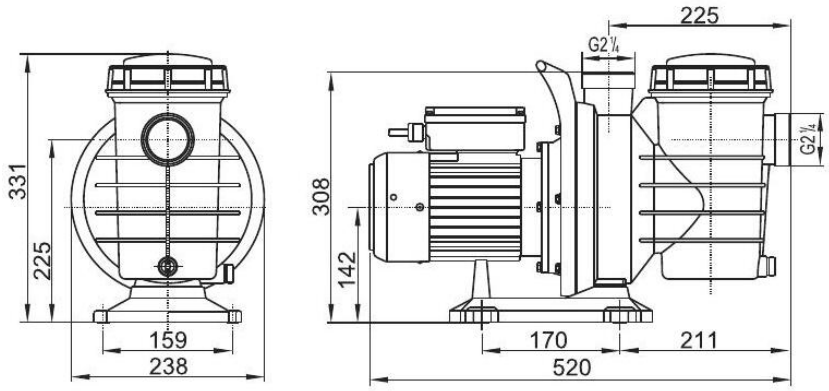

Διαστάσεις σώματος αντλίας Hera (εμπρόσθια και πλάγια όψη).

Πλάτος βάσης	238 mm
Ύψος σώματος	331 mm
Ύψος άξονα αναρρόφησης	142 mm
Συνολικό μήκος (L)	≈ 520 mm
Στόμια σύνδεσης	G2¼ (Ø50 mm)

6. Καμπύλες Απόδοσης

Οι παρακάτω καμπύλες δείχνουν τη σχέση μανομετρικού ύψους (H) με την παροχή (Q) για κάθε παραλλαγή της σειράς Hera σε συνθήκες γλυκού νερού στα 50Hz. Τα δεδομένα είναι εργοστασιακά και έχουν ενδεικτικό χαρακτήρα — η πραγματική απόδοση εξαρτάται από την εγκατάσταση (μήκος/διάμετρο σωλήνων, κάμψεις, βαλβίδες, καθαρότητα φίλτρου).

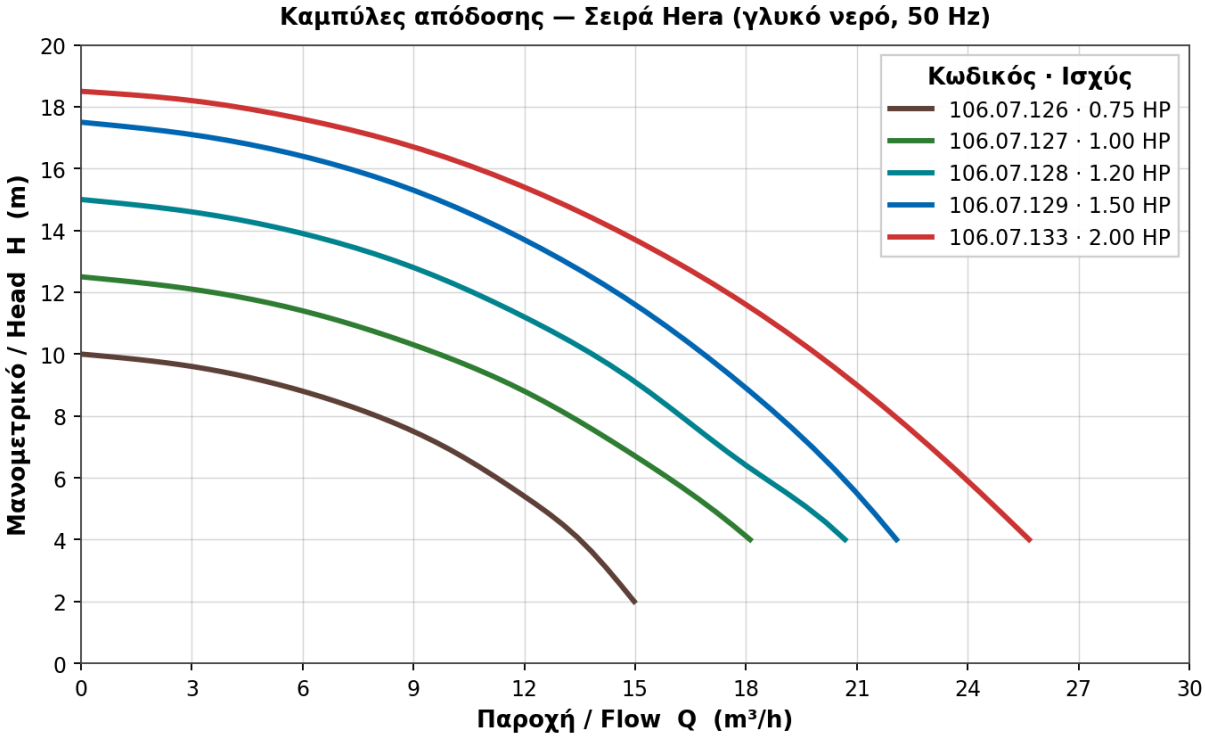

Καμπύλες Q–H σειράς Hera — γλυκό νερό, 50Hz.

7. Εγκατάσταση

Θέση Τοποθέτησης

Τοποθετήστε την αντλία όσο το δυνατόν πιο κοντά στη στάθμη νερού της πισίνας (ύψος αναρρόφησης έως 2,5 m).

Η απόσταση από την πισίνα πρέπει να είναι ≥ 3 m (Εθνικός Ηλεκτρολογικός Κανονισμός).

Ο χώρος εγκατάστασης πρέπει να είναι καλά αεριζόμενος, στεγνός και προστατευμένος από ήλιο/βροχή.

Η βάση στερέωσης πρέπει να είναι επίπεδη και σταθερή, ικανή να στηρίξει το βάρος της αντλίας.

Αφήστε ελεύθερο χώρο τουλάχιστον 400 mm γύρω από την αντλία για συντήρηση.

Διάγραμμα Εγκατάστασης

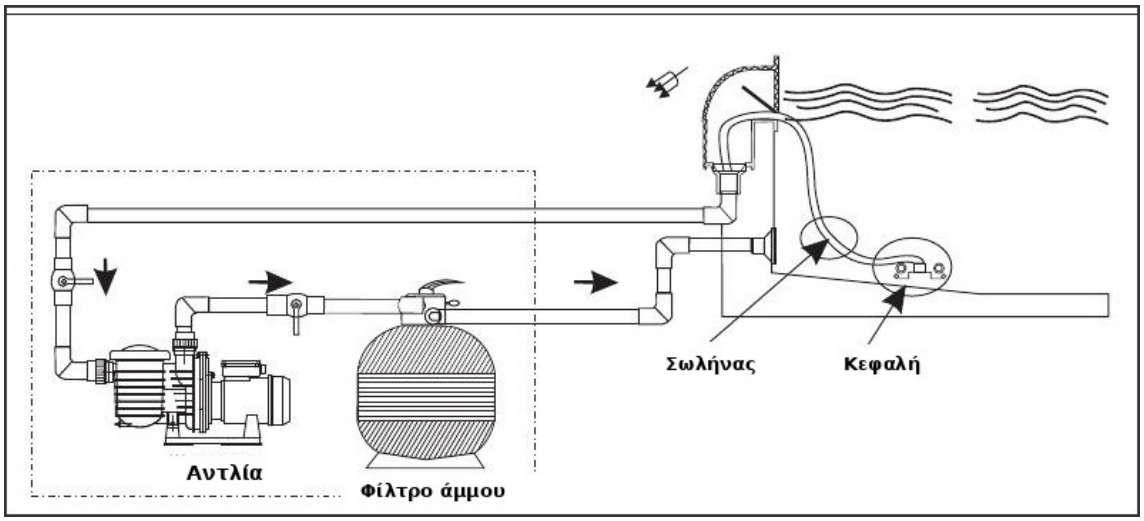

Τυπικό διάγραμμα εγκατάστασης αντλίας Hera με αμμόφιλτρο και κιτ σκουπίσματος.

Υδραυλική Σύνδεση

Χρησιμοποιήστε σωλήνες PVC πιέσεως διαμέτρου ≥ Ø50 (DN50) σε αναρρόφηση και κατάθλιψη.

Περιορίστε τα μήκη σωληνώσεων και τις κάμψεις 90° για μικρότερες απώλειες πίεσης.

Τοποθετήστε βάνες απομόνωσης εκατέρωθεν της αντλίας για εύκολη συντήρηση.

Σφραγίστε τα ρακόρ με Τεφλόν ή κατάλληλο υγρό σφραγιστικό — χωρίς υπερβολική σύσφιξη.

Δώστε ελαφριά κλίση του σωλήνα αναρρόφησης προς την αντλία για αποφυγή εγκλωβισμένου αέρα.

8. Ηλεκτρική Σύνδεση

ΥΠΟΧΡΕΩΤΙΚΗ ΠΡΟΣΤΑΣΙΑ

Η τροφοδοσία της αντλίας πρέπει να διέρχεται από διακόπτη διαρροής (GFCI/RCD) ≤ 30 mA και να προστατεύεται από κατάλληλη ασφάλεια/αυτόματο διακόπτη. Η εγκατάσταση εκτελείται αποκλειστικά από αδειούχο ηλεκτρολόγο.

Συνιστώμενες Διατομές Καλωδίων (Μονοφασικό 230V)

Ισχύς (HP)	Διατομή καλωδίου
0.75	3 × 1.5 mm²
1.00	3 × 1.5 mm²
1.20	3 × 2.5 mm²
1.50	3 × 2.5 mm²
2.00	3 × 2.5 mm²

Ελέγξτε την τάση του δικτύου στην πινακίδα (nameplate) της αντλίας πριν τη σύνδεση.

Ο μονοφασικός κινητήρας διαθέτει ενσωματωμένη θερμική προστασία (αυτόματη επαναφορά).

Γειώστε την αντλία σε σημείο γείωσης με αντίσταση ≤ 0.2 Ω.

Μην χρησιμοποιείτε προεκτάσεις καλωδίων ή μπαλαντέζες.

Οι αγωγοί ισοδυναμικής σύνδεσης πρέπει να έχουν διατομή 2.5–6 mm².

9. Έλεγχοι Πριν την Εκκίνηση & Priming

Λίστα Ελέγχων Πριν την Εκκίνηση

Ελέγξτε ότι η τροφοδοσία ρεύματος είναι συμβατή με τον κινητήρα (τάση, συχνότητα).

Επιβεβαιώστε ότι η αντλία είναι καλά στερεωμένη και δεν υπάρχουν τάσεις από τις σωληνώσεις.

Ελέγξτε ότι ο άξονας της αντλίας περιστρέφεται ελεύθερα.

Ανοίξτε τις βάνες απομόνωσης αναρρόφησης και κατάθλιψης.

Αφαιρέστε το διαφανές καπάκι, γεμίστε το πρόφιλτρο με νερό μέχρι πάνω, και κλείστε προσεκτικά το καπάκι.

Διαδικασία Priming

Θέστε την αντλία σε λειτουργία και παρακολουθήστε το διαφανές καπάκι.

Εντός 1–3 λεπτών, ο αέρας στην αναρρόφηση εξωθείται και η αντλία γεμίζει πλήρως με νερό.

Αν δεν ολοκληρωθεί το priming σε 5 λεπτά, σταματήστε την αντλία και ελέγξτε στεγανότητα αναρρόφησης, ύψος γέμισης πρόφιλτρου και τυχόν φραγμένα στοιχεία.

Μην λειτουργείτε την αντλία ξηρή για περισσότερο από 5 λεπτά.

Η ΑΝΤΛΙΑ ΔΕΝ ΠΡΕΠΕΙ ΠΟΤΕ ΝΑ ΛΕΙΤΟΥΡΓΕΙ ΞΗΡΗ.

10. Συντήρηση

ΑΠΟΣΥΝΔΕΣΗ ΠΡΙΝ ΤΗ ΣΥΝΤΗΡΗΣΗ

Πριν από κάθε εργασία συντήρησης, αποσυνδέστε την παροχή ρεύματος από τον κύριο διακόπτη και κλείστε τις βάνες απομόνωσης.

Εβδομαδιαία Συντήρηση

Έλεγχος και καθαρισμός καλαθιού πρόφιλτρου (ή όποτε φαίνεται γεμάτο).

Ξέπλυμα καλαθιού με καθαρό νερό — αφαιρέστε φύλλα, τρίχες, έντομα.

Μηνιαία Συντήρηση

Έλεγχος παρεμβύσματος καπακιού πρόφιλτρου για φθορά — λιπάνετε με σιλικόνη επαφής νερού αν χρειάζεται.

Έλεγχος διαφανούς καπακιού για ρωγμές — αντικατάσταση αμέσως αν εντοπιστούν.

Οπτικός έλεγχος συνδέσεων και ρακόρ για διαρροές.

Ετήσια Συντήρηση & Χειμερινή Αποθήκευση

Πλήρης καθαρισμός σώματος αντλίας και πρόφιλτρου.

Έλεγχος μηχανικού στυπιοθλίπτη και ρουλεμάν κινητήρα για διαρροές/θόρυβο.

Χειμώνας: αποσυνδέστε το ρεύμα και αδειάστε πλήρως το νερό (τάπα αποστράγγισης).

Αφήστε ανοιχτό το καπάκι πρόφιλτρου για αερισμό — προστασία από παγετό.

11. Αντιμετώπιση Προβλημάτων

Πρόβλημα	Πιθανή Αιτία	Έλεγχος / Λύση
Η αντλία δεν ξεκινά	Απουσία ρεύματος	Έλεγχος ασφάλειας / διακόπτη / GFCI.
Η αντλία δεν ξεκινά	Λάθος σύνδεση (τάση)	Επαλήθευση σύμφωνα με την πινακίδα.
Η αντλία δεν ξεκινά	Ενεργοποίηση θερμικής προστασίας	Αναμονή 10–15 λεπτά, έλεγχος αερισμού.
Η αντλία δεν ξεκινά	Μπλοκαρισμένος άξονας	Απενεργοποίηση, έλεγχος για ξένο σώμα.
Δεν γίνεται priming	Πρόφιλτρο δεν είναι γεμάτο νερό	Αφαίρεση καπακιού, πλήρες γέμισμα με νερό.
Δεν γίνεται priming	Διαρροή αέρα στην αναρρόφηση	Έλεγχος ρακόρ, στεγανοποιητικών, βάνας εισόδου.
Δεν γίνεται priming	Φραγμένο καλάθι ή αμμόφιλτρο	Καθαρισμός καλαθιού πρόφιλτρου, έλεγχος φίλτρου.
Χαμηλή παροχή	Φραγμένο καλάθι πρόφιλτρου	Καθαρισμός καλαθιού.
Χαμηλή παροχή	Φραγμένο αμμόφιλτρο	Backwash αμμόφιλτρου.
Χαμηλή παροχή	Μερική διαρροή αέρα	Έλεγχος στεγανότητας καπακιού και ρακόρ αναρρόφησης.
Υπερβολικός θόρυβος	Σπηλαίωση (cavitation)	Έλεγχος στάθμης νερού, πλήρες άνοιγμα βανών.
Υπερβολικός θόρυβος	Ξένο σώμα στο καλάθι	Απενεργοποίηση, καθαρισμός καλαθιού.
Υπερβολικός θόρυβος	Φθαρμένα ρουλεμάν	Επισκευή από εξουσιοδοτημένο σέρβις.
Διαρροή στο καπάκι	Ελαττωματικό παρέμβυσμα	Αντικατάσταση O-ring, λίπανση με σιλικόνη.
Μόνιμη διαρροή από σώμα	Φθαρμένος μηχ. στυπιοθλίπτης	Αντικατάσταση στυπιοθλίπτη από σέρβις.

12. Ανταλλακτικά & Αξεσουάρ

Χρησιμοποιείτε αποκλειστικά γνήσια ανταλλακτικά Oxygon για διατήρηση της απόδοσης και της εγγύησης. Για παραγγελία, αναφέρετε τον κωδικό Oxygon και το μοντέλο της αντλίας.

Ανταλλακτικό	Περιγραφή / Χρήση
Μηχανικός στυπιοθλίπτης	SUS316 — στεγανοποίηση άξονα
Πτερωτή (impeller)	Ανά ισχύ (HP) — αναφέρετε μοντέλο
Διαχύτης (diffuser)	Κατεύθυνση ροής προς κατάθλιψη
Καλάθι πρόφιλτρου	Σίτα συλλογής σωματιδίων
Διαφανές καπάκι + O-ring	Στεγανό κάλυμμα πρόφιλτρου
Παρεμβύσματα / O-rings ρακόρ	Στεγανοποίηση συνδέσεων Ø50
Πυκνωτής εκκίνησης	Μονοφασικός κινητήρας — ανά ισχύ
Τάπα αποστράγγισης	Αποστράγγιση/winterization

13. Εγγύηση & Επικοινωνία

Η Oxygon παρέχει εγγύηση δύο (2) ετών από την ημερομηνία αγοράς για όλα τα κατασκευαστικά εξαρτήματα της σειράς Hera, υπό την προϋπόθεση της σωστής εγκατάστασης σύμφωνα με το παρόν εγχειρίδιο και τους όρους εγγύησης της εταιρείας.

Εξαιρούνται από την εγγύηση

Φθορά από ξηρή λειτουργία (dry running).
Φθορά από υπέρβαση μέγιστης θερμοκρασίας νερού (>50°C) ή χρήση σε θαλασσινό νερό.
Ζημιές από λανθασμένη εγκατάσταση ή ηλεκτρική σύνδεση εκτός προδιαγραφών.
Φθορές από χημικές επιθέσεις (π.χ. υπερχλωρίωση, μη εγκεκριμένα χημικά).
Ζημιές από πάγο (μη σωστή winterization).
Αναλώσιμα: καλάθι πρόφιλτρου, O-rings, παρεμβύσματα, πυκνωτής.

Στοιχεία Επικοινωνίας

Εταιρεία	OXYGON — Karavasilis Stergios & Sia EE
Έδρα	Οδ. Καραμαούνα, Ν. Ρύσιο, 57001, Θεσσαλονίκη
Τηλέφωνο	+30 2310 810 000
Σέρβις	+30 2312 208 240
Email	info@oxygon.gr
Website	www.oxygon.gr
Θυγατρική Ρουμανίας	OXYGON SRL — Str. Constelatiei 1 Bis, Voluntari, 077191, Bucharest
Τηλ. Ρουμανίας	+40 753 380 848
Email Ρουμανίας	info@oxygon.ro

Πιστοποιήσεις ISO

9001:2015 Διαχείριση Ποιότητας *EUROCERT*	**14001:2015** Περιβαλλοντική Διαχείριση *BQV*	**45001:2018** Υγεία & Ασφάλεια *BQV*
22301:2019 Επιχειρησιακή Συνέχεια *EUROCERT*	**46001:2019** Αποδοτικότητα Νερού *BQV*	

Η ανακύκλωση των υλικών πρέπει να γίνεται σύμφωνα με τους ισχύοντες κανονισμούς.