OXYGON
SWIMMING POOL • WATER TREATMENT • HEATING • COOLING

SYREN

Φυγοκεντρικές Αντλίες Αυτόματης Πλήρωσης για Πισίνες

Εγχειρίδιο Εγκατάστασης, Λειτουργίας και Συντήρησης

Κωδικοί Oxygon: 102.01.136 / 102.01.137 / 102.01.138 / 102.01.138S | Τριφασικό 400V (2,0 / 3,0 / 4,0 / 4,0 HP S)

Σαρώστε για τη σελίδα προϊόντος

www.oxygon.gr

OXYGON — Οδ. Καραμαούνα, Ν. Ρύσιο, 57001 Θεσσαλονίκη
Τηλ: +30 2312 208 240 | Κιν: +30 6945 157 589 | info@oxygon.gr | www.oxygon.gr

Περιεχόμενα

1.	Προειδοποιήσεις Ασφαλείας	3
2.	Περιεχόμενα Συσκευασίας	4
3.	Περιγραφή Προϊόντος	4
4.	Τεχνικά Χαρακτηριστικά	5
5.	Εγκατάσταση	8
6.	Ηλεκτρική Σύνδεση	9
7.	Πλήρωση της Αντλίας	10
8.	Λειτουργία	11
9.	Συντήρηση	12
10.	Διάγνωση και Αντιμετώπιση Βλαβών	13
11.	Ανταλλακτικά και Αξεσουάρ	14
12.	Εγγύηση και Επικοινωνία	14

1. Προειδοποιήσεις Ασφαλείας

ΠΡΟΣΟΧΗ — ΠΡΙΝ ΤΗΝ ΕΓΚΑΤΑΣΤΑΣΗ

Διαβάστε προσεκτικά ολόκληρο το εγχειρίδιο πριν την εγκατάσταση ή τη θέση σε λειτουργία της αντλίας. Η μη τήρηση των οδηγιών ασφαλείας μπορεί να οδηγήσει σε σοβαρό τραυματισμό, υλικές ζημιές ή θάνατο. Φυλάξτε το εγχειρίδιο σε ασφαλές μέρος για μελλοντική αναφορά.

ΚΙΝΔΥΝΟΣ ΗΛΕΚΤΡΟΠΛΗΞΙΑΣ

Πριν από κάθε εργασία εγκατάστασης ή συντήρησης, αποσυνδέστε την παροχή ηλεκτρικού ρεύματος. Η ηλεκτρική σύνδεση πρέπει να γίνεται αποκλειστικά από αδειούχο ηλεκτρολόγο, σύμφωνα με τον Εθνικό Κανονισμό Ηλεκτρικών Εγκαταστάσεων. Η αντλία πρέπει να προστατεύεται με διαφορικό διακόπτη (RCD/GFCI) ονομαστικού ρεύματος διαρροής ≤ 30 mA. Ελέγξτε τη σωστή γείωση πριν την εκκίνηση.

ΛΕΙΤΟΥΡΓΙΑ ΜΕ ΝΕΡΟ

Η αντλία προορίζεται αποκλειστικά για καθαρό νερό πισίνας, με μέγιστη θερμοκρασία 50°C. ΜΗ λειτουργείτε την αντλία χωρίς νερό (ξηρή λειτουργία) — αυτό θα καταστρέψει ανεπανόρθωτα τον μηχανικό στυπιοθλίπτη. Βεβαιωθείτε πάντα ότι το προφίλτρο είναι γεμάτο με νερό πριν την εκκίνηση.

ΚΙΝΟΥΜΕΝΑ ΜΕΡΗ

Πριν ανοίξετε το καπάκι του προφίλτρου ή επέμβετε στην αντλία, σταματήστε πλήρως τον κινητήρα, αποσυνδέστε την παροχή και κλείστε τις βάνες αναρρόφησης και κατάθλιψης. Αφήστε το νερό να κρυώσει εάν η αντλία λειτουργούσε πρόσφατα. Μην εισάγετε ποτέ τα χέρια ή αντικείμενα στην περιοχή της φτερωτής.

ΓΕΙΩΣΗ — ΥΠΟΧΡΕΩΤΙΚΗ

Η αντλία πρέπει να γειώνεται σωστά μέσω της πρίζας τροφοδοσίας ή απευθείας σε ακροδέκτη γείωσης. Ελέγξτε τη συνέχεια της γείωσης με βαθμονομημένο όργανο πριν την πρώτη εκκίνηση. Η ακατάλληλη γείωση μπορεί να προκαλέσει θανατηφόρα ηλεκτροπληξία.

Το προϊόν συμμορφώνεται με το πρότυπο EN 60335-2-41 (Ηλεκτρικές οικιακές και παρόμοιες συσκευές — Ειδικές απαιτήσεις για αντλίες). Για τους όρους εγγύησης, δείτε την Ενότητα 12 — Εγγύηση και Επικοινωνία.

Εξουσιοδοτημένοι Χρήστες

Η συσκευή μπορεί να χρησιμοποιηθεί από παιδιά ηλικίας τουλάχιστον 8 ετών και από άτομα με μειωμένες σωματικές, αισθητηριακές ή διανοητικές ικανότητες, ή με έλλειψη εμπειρίας και γνώσης, εφόσον επιτηρούνται ή έχουν λάβει οδηγίες σχετικά με την ασφαλή χρήση της συσκευής και κατανοούν τους σχετικούς κινδύνους. Τα παιδιά δεν πρέπει να παίζουν με τη συσκευή. Ο καθαρισμός και η συντήρηση χρήστη δεν πρέπει να γίνονται από παιδιά χωρίς επιτήρηση.

2. Περιεχόμενα Συσκευασίας

Κατά την παραλαβή, ελέγξτε ότι όλα τα εξαρτήματα είναι παρόντα και δεν παρουσιάζουν ορατές ζημιές. Σε αντίθετη περίπτωση, επικοινωνήστε άμεσα με τον διανομέα Oxygon.

- 1× Αντλία Syren με ενσωματωμένο προφίλτρο
- 2× Σπειρωτά ρακόρ αναρρόφησης/κατάθλιψης (2.5" ή 4.5" ανάλογα με το μοντέλο)
- 2× Στεγανοποιητικά O-ring
- 1× Κλειδί για το καπάκι του προφίλτρου
- 1× Εγχειρίδιο χρήσης (το παρόν έγγραφο)
- 1× Πιστοποιητικό εγγύησης Oxygon

3. Περιγραφή Προϊόντος

Η σειρά Syren αποτελεί τη γκάμα φυγοκεντρικών αντλιών αυτόματης πλήρωσης της Oxygon για επαγγελματικές και οικιακές εφαρμογές πισίνας. Κατασκευασμένες με περίβλημα από θερμοπλαστικά υλικά υψηλής αντοχής και εξοπλισμένες με διάφανο προφίλτρο μεγάλης χωρητικότητας, οι αντλίες Syren προσφέρουν αξιοπιστία, υψηλή υδραυλική απόδοση και εκτεταμένη διάρκεια λειτουργίας.

Κύρια Χαρακτηριστικά

- Αυτόματη πλήρωση έως 2.5 μέτρα ύψος αναρρόφησης
- Διάφανο προφίλτρο αυξημένης χωρητικότητας — άμεση οπτική επιθεώρηση του καλαθιού
- Τριφασικός κινητήρας 400V/50Hz με μόνωση κλάσης F και προστασία IP55
- Καπάκι προφίλτρου με χειροκίνητη σύσφιξη — χωρίς εργαλεία
- Λειτουργία πλήρους αποστράγγισης για εύκολη χειμερινή προστασία
- Κατασκευή ανθεκτική στη διάβρωση — κατάλληλη για χλωριωμένο νερό
- Συνδέσεις 2.5" FBT ή 4.5" BUTT για ευελιξία στην εγκατάσταση

4. Τεχνικά Χαρακτηριστικά

Συγκριτικός Πίνακας — Διαθέσιμες Παραλλαγές

Κωδικός Oxygon	Ισχύς (HP)	Ισχύς (kW)	Q max (m^3/h)	H max (m)
102.01.136	2.0	1.5	33.6	20
102.01.137	3.0	2.2	42.9	22
102.01.138	4.0	3.0	48.0	23
102.01.138S	4.0	3.0	58.8	19

Κοινά Χαρακτηριστικά

Τύπος αντλίας	Φυγοκεντρική αυτόματης πλήρωσης με προφίλτρο
Τάση τροφοδοσίας	400V / Τριφασικό / 50Hz
Κλάση μόνωσης	F
Προστασία IP	IP55
Θερμοκρασία νερού	4°C – 50°C
Θερμοκρασία περιβάλλοντος	-10°C – +50°C
Μέγιστη υγρασία	95% RH
Μέγ. ύψος αναρρόφησης	2,5 m
Υλικό περιβλήματος	Θερμοπλαστικό ενισχυμένο με ίνες γυαλιού
Υλικό φτερωτής	Ανθεκτικό τεχνοπολυμερές
Στεγανοποίηση άξονα	Μηχανικός στυπιοθλίπτης, κεραμικό/γραφίτη
Συνδέσεις	2.5" FBT ή 4.5" BUTT
Καθαρό βάρος	≈ 18–22 kg (ανά παραλλαγή)

Διαστάσεις

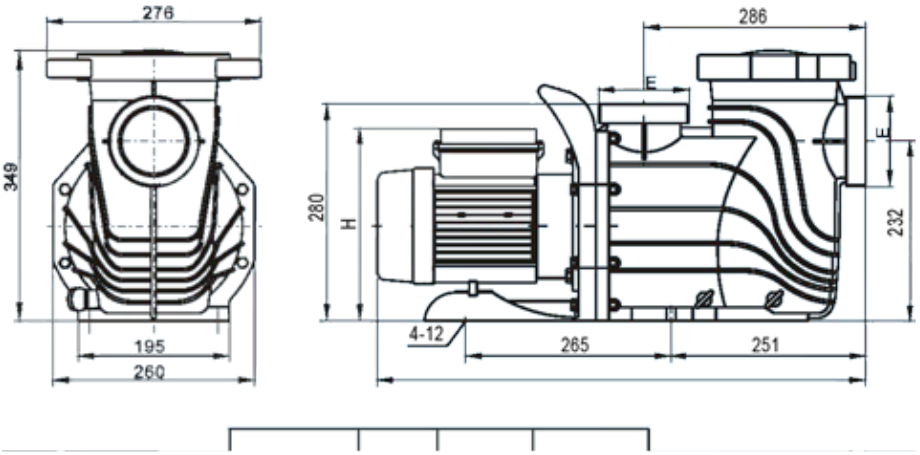

Model	L (mm)	H (mm)	E
2.0 HP	625	236.5	2.5"FBT
3.0 HP	642	254	or
4.0 HP	656	257	4.5"BUTT
4.0 HP S	656	257	

Εξωτερικές διαστάσεις Syren (mm) — πρόσοψη, πλάγια όψη και έξοδοι

Καμπύλες Απόδοσης

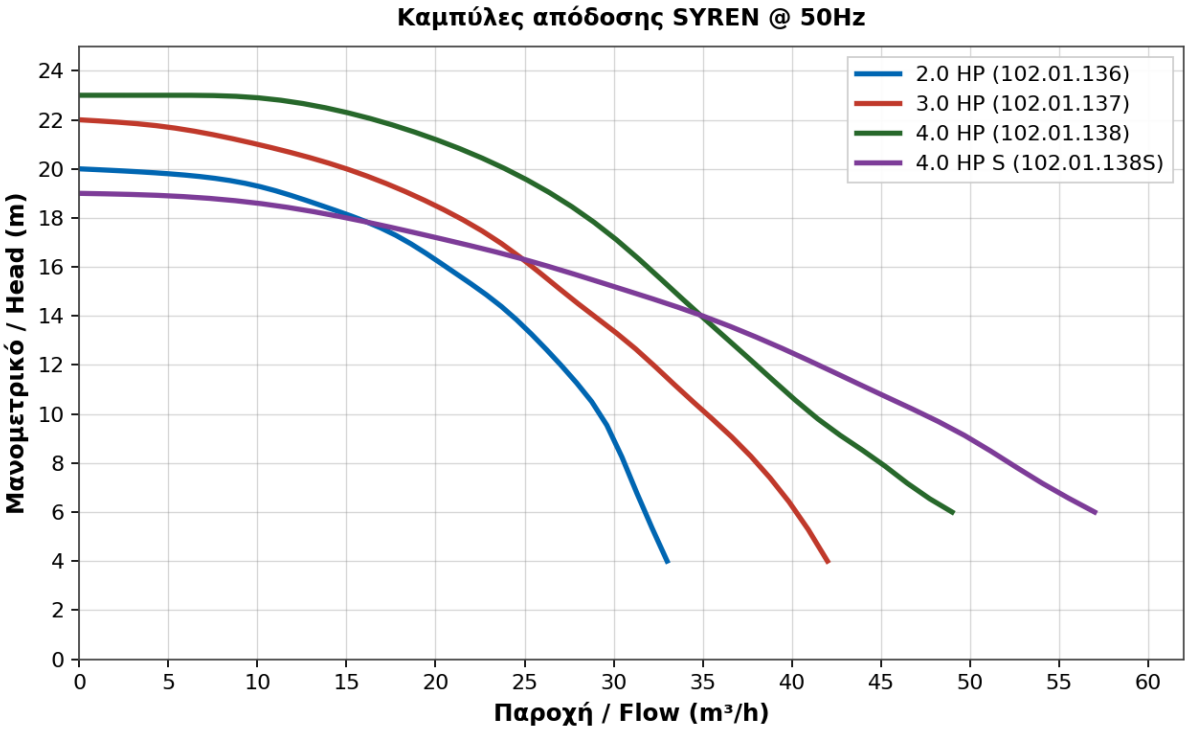

Καμπύλες Q-H για τις τέσσερις παραλλαγές Syren στα 50Hz

Επιλέξτε την παραλλαγή Syren ανάλογα με τον όγκο της πισίνας και τις υδραυλικές απώλειες της εγκατάστασης. Για τυπική διήθηση συνιστάται πλήρης ανακύκλωση του νερού κάθε 4–6 ώρες.

5. Εγκατάσταση

5.1 Θέση

Εγκαταστήστε την αντλία σε επίπεδη, οριζόντια επιφάνεια ικανή να αντέξει το βάρος της αντλίας συν το νερό του προφίλτρου

Εξασφαλίστε επαρκή αερισμό — ελάχιστη ελεύθερη απόσταση 30 cm γύρω από τον κινητήρα

Η αντλία πρέπει να εγκαθίσταται σε ξηρό χώρο, προστατευμένο από πλημμύρες και άμεσους πιτσιλισμούς

Η κατακόρυφη απόσταση μεταξύ αντλίας και επιφάνειας νερού πρέπει να είναι ≤ 2,5 m

Συνιστώμενη οριζόντια απόσταση από την πισίνα: ≤ 10 m

5.2 Στερέωση

Στερεώστε την αντλία στη βάση χρησιμοποιώντας 4 βίδες M8 (Ø10 mm) μέσα από τις οπές που προβλέπονται στη βάση της αντλίας. Σφίξτε ομοιόμορφα για να αποφύγετε καταπόνηση του περιβλήματος. Χρησιμοποιήστε ελαστικά παρεμβύσματα μεταξύ βάσης και στηρίγματος για μείωση κραδασμών και θορύβου.

5.3 Υδραυλικές Σωληνώσεις

Ελάχιστη συνιστώμενη διάμετρος: ίση ή μεγαλύτερη από τη διάμετρο των συνδέσεων της αντλίας

Αποφύγετε απότομες γωνίες 90° — χρησιμοποιήστε 2× γωνίες 45° για μείωση των απωλειών

Ο σωλήνας αναρρόφησης πρέπει να έχει συνεχή ανοδική κλίση προς την αντλία (χωρίς χαμηλά σημεία)

Χρησιμοποιήστε ταινία PTFE (τεφλόν) σε όλες τις σπειρωτές συνδέσεις — μη σφίγγετε υπερβολικά

Τοποθετήστε βάνες απομόνωσης στην αναρρόφηση και την κατάθλιψη για εύκολη συντήρηση

Ελέγξτε τη στεγανότητα όλων των συνδέσεων πριν την πρώτη εκκίνηση

ΑΠΟΦΥΓΕΤΕ ΜΗΧΑΝΙΚΗ ΚΑΤΑΠΟΝΗΣΗ

Οι σωληνώσεις δεν πρέπει να μεταφέρουν καμία μηχανική καταπόνηση στις συνδέσεις της αντλίας. Στηρίξτε το βάρος των σωληνώσεων με ανεξάρτητα στηρίγματα ή κολάρα. Η υπερβολική καταπόνηση μπορεί να ραγίσει το περίβλημα της αντλίας και να ακυρώσει την εγγύηση.

6. Ηλεκτρική Σύνδεση

ΥΠΟΧΡΕΩΤΙΚΟ — ΑΔΕΙΟΥΧΟΣ ΗΛΕΚΤΡΟΛΟΓΟΣ

Η ηλεκτρική σύνδεση πρέπει να εκτελείται αποκλειστικά από αδειούχο ηλεκτρολόγο, σύμφωνα με τους εθνικούς και τοπικούς κανονισμούς. Ελέγξτε τη συμβατότητα της τάσης δικτύου με την πινακίδα του κινητήρα πριν τη σύνδεση.

6.1 Απαιτήσεις Τροφοδοσίας

Τάση	400V τριφασικό ± 5%
Συχνότητα	50 Hz
Επιτρεπόμενη διακύμανση τάσης	±10%
Συνιστώμενη προστασία	Μαγνητοθερμικός διακόπτης σύμφωνα με τον πίνακα
Διαφορική προστασία	RCD ≤ 30 mA
Τύπος καλωδίου	H07RN-F (ή ισοδύναμο), 4×1.5 mm² ελάχιστο
Μέγιστο μήκος καλωδίου	30 m χωρίς πτώση τάσης

6.2 Διάγραμμα Σύνδεσης

Αποσυνδέστε πλήρως την τροφοδοσία πριν από κάθε επέμβαση

Ανοίξτε το κουτί ακροδεκτών του κινητήρα με κατσαβίδι Phillips

Συνδέστε τις 3 φάσεις (L1/U, L2/V, L3/W) στους ακροδέκτες του κινητήρα

Συνδέστε το καλώδιο προστασίας (PE) στον πρασινοκίτρινο ακροδέκτη με το σύμβολο γείωσης

Ελέγξτε τη φορά περιστροφής μετά την πρώτη εκκίνηση — το βέλος στον κινητήρα δείχνει τη σωστή κατεύθυνση

Εάν η περιστροφή είναι αντίστροφη, εναλλάξτε 2 φάσεις (π.χ. L1 με L2) στο κουτί ακροδεκτών

ΕΛΕΓΧΟΣ ΦΟΡΑΣ ΠΕΡΙΣΤΡΟΦΗΣ

Η λειτουργία με λανθασμένη φορά περιστροφής προκαλεί έλλειψη πλήρωσης, μειωμένη παροχή και υπερθέρμανση του κινητήρα. Ο έλεγχος πρέπει να γίνεται στα πρώτα 5 δευτερόλεπτα λειτουργίας — σταματήστε αμέσως εάν παρατηρήσετε αντίστροφη περιστροφή.

7. Πλήρωση της Αντλίας

Η σωστή πλήρωση της αντλίας είναι απαραίτητη για την ομαλή λειτουργία. Οι αντλίες Syren είναι αυτόματης πλήρωσης, αλλά απαιτούν αρχική πλήρωση με νερό για τη δημιουργία του απαραίτητου κενού.

Διαδικασία Πλήρωσης

- Βεβαιωθείτε ότι η αντλία είναι σβηστή και ηλεκτρικά αποσυνδεδεμένη
- Ανοίξτε τη βάνα απομόνωσης της κατάθλιψης
- Ξεβιδώστε με το χέρι το διάφανο καπάκι του προφίλτρου
- Γεμίστε το προφίλτρο με καθαρό νερό μέχρι η στάθμη να φτάσει τη βάση του ρακόρ αναρρόφησης
- Ελέγξτε το O-ring του καπακιού — πρέπει να είναι καθαρό, ακέραιο και ελαφρώς λιπασμένο με σιλικονούχο βαζελίνη
- Επανατοποθετήστε το καπάκι και σφίξτε το με το χέρι μέχρι τέρμα (χωρίς εργαλεία)
- Ανοίξτε τη βάνα απομόνωσης της αναρρόφησης
- Επανασυνδέστε την τροφοδοσία και εκκινήστε την αντλία
- Η αντλία θα πληρωθεί σε 1–3 λεπτά — ελέγξτε για σταθερή παροχή στην κατάθλιψη
- Εάν η αντλία δεν πληρωθεί σε 5 λεπτά, σταματήστε και επαναλάβετε τη διαδικασία

ΑΠΑΓΟΡΕΥΣΗ — ΞΗΡΗ ΛΕΙΤΟΥΡΓΙΑ

ΜΗ λειτουργείτε ποτέ την αντλία χωρίς νερό στο προφίλτρο. Η ξηρή λειτουργία καταστρέφει τον μηχανικό στυπιοθλίπτη σε λιγότερο από 60 δευτερόλεπτα και ακυρώνει την εγγύηση. Εάν η αντλία χάσει την πλήρωση, σταματήστε αμέσως και ελέγξτε τη στεγανότητα της αναρρόφησης.

8. Λειτουργία

8.1 Καθημερινή Εκκίνηση

Ελέγξτε τη στάθμη του νερού στην πισίνα — πρέπει να είναι πάνω από το στόμιο αναρρόφησης
Ελέγξτε οπτικά το προφίλτρο — το καλάθι δεν πρέπει να είναι φραγμένο με φύλλα ή υπολείμματα
Ανοίξτε τις βάνες απομόνωσης αναρρόφησης και κατάθλιψης
Εκκινήστε την αντλία από τον κεντρικό διακόπτη
Παρατηρήστε το μανόμετρο (εάν υπάρχει) — φυσιολογική πίεση: 0,6–1,2 bar

8.2 Συστάσεις Λειτουργίας

Συνιστώμενη συνεχής λειτουργία: 6–12 ώρες/ημέρα κατά τη θερινή περίοδο
Τον χειμώνα: 2–4 ώρες/ημέρα για τη διατήρηση της ποιότητας του νερού
Αποφύγετε επαναλαμβανόμενες εκκινήσεις/παύσεις — ελάχιστο 10 λεπτά μεταξύ κύκλων
Για πισίνες με σύστημα θέρμανσης, συγχρονίστε τη λειτουργία με την αντλία θερμότητας
Ελέγχετε το καλάθι του προφίλτρου εβδομαδιαία και καθαρίζετέ το όταν χρειάζεται

Για μείωση της κατανάλωσης, προγραμματίστε τη λειτουργία της αντλίας με χρονοδιακόπτη/αυτοματισμό κατά τις ώρες μειωμένου τιμολογίου. Εξασφαλίστε ωστόσο τουλάχιστον 1 πλήρη κύκλο διήθησης ημερησίως (όγκος πισίνας ÷ Q max).

9. Συντήρηση

9.1 Εβδομαδιαία Συντήρηση

Ελέγξτε το καλάθι του προφίλτρου — αφαιρέστε τα συσσωρευμένα φύλλα και υπολείμματα
Καθαρίστε το καλάθι με καθαρό νερό και μαλακή βούρτσα
Ελέγξτε το O-ring του καπακιού — λιπάνετε με σιλικονούχο βαζελίνη εάν χρειάζεται
Ελέγξτε οπτικά τη στεγανότητα των συνδέσεων και την απουσία διαρροών

9.2 Μηνιαία Συντήρηση

Ελέγξτε την πίεση λειτουργίας — δεν πρέπει να αυξάνεται σε σχέση με την αρχική τιμή
Επιθεωρήστε τον μηχανικό στυπιοθλίπτη για σημάδια φθοράς (θόρυβοι, κραδασμοί)
Ελέγξτε τη σύσφιξη των ηλεκτρικών συνδέσεων (με την αντλία σβηστή και αποσυνδεδεμένη)
Καθαρίστε τα ανοίγματα αερισμού του κινητήρα από σκόνη και ακαθαρσίες

9.3 Εποχιακή Συντήρηση (Χειμερινή Προστασία)

Σε περιοχές με παγετό, αποστραγγίστε πλήρως την αντλία πριν την ψυχρή περίοδο
Ξεβιδώστε τις τάπες αποστράγγισης από τη βάση της αντλίας και του προφίλτρου
Αφήστε το νερό να στραγγίσει πλήρως — ελάχιστο 30 λεπτά
Καλύψτε την αντλία με αδιάβροχο κάλυμμα για προστασία
Κατά την επανεκκίνηση την άνοιξη, ακολουθήστε τη διαδικασία πλήρωσης της Ενότητας 7

ΚΙΝΔΥΝΟΣ ΠΑΓΕΤΟΥ

Το νερό που παραμένει στην αντλία σε συνθήκες παγετού θα σπάσει το περίβλημα και θα ακυρώσει την εγγύηση. Η πλήρης αποστράγγιση πριν τον χειμώνα είναι υποχρεωτική σε όλες τις περιοχές με θερμοκρασίες κάτω από 0°C.

10. Διάγνωση και Αντιμετώπιση Βλαβών

Σύμπτωμα	Πιθανή αιτία	Λύση
Η αντλία δεν εκκινεί	Έλλειψη τάσης	Ελέγξτε τον διακόπτη και τις ασφάλειες
Η αντλία δεν εκκινεί	Φθαρμένο καλώδιο	Αντικαταστήστε το καλώδιο τροφοδοσίας
Η αντλία δεν εκκινεί	Ενεργοποιημένο θερμικό ρελέ	Περιμένετε να κρυώσει, επαναφέρετε το ρελέ
Η αντλία δεν πληρώνεται	Προφίλτρο χωρίς νερό	Επαναλάβετε τη διαδικασία πλήρωσης
Η αντλία δεν πληρώνεται	Απώλεια στεγανότητας αναρρόφησης	Ελέγξτε τα στεγανοποιητικά και τα ρακόρ
Η αντλία δεν πληρώνεται	Πολύ υψηλή αναρρόφηση (>2,5m)	Μειώστε την κατακόρυφη απόσταση
Χαμηλή παροχή	Φραγμένο καλάθι προφίλτρου	Καθαρίστε το καλάθι από ακαθαρσίες
Χαμηλή παροχή	Λανθασμένη φορά περιστροφής (τριφασικό)	Εναλλάξτε 2 φάσεις στο κουτί ακροδεκτών
Χαμηλή παροχή	Κορεσμένο αμμόφιλτρο	Εκτελέστε ανάστροφη πλύση (backwash)
Χαμηλή παροχή	Αέρας στο σύστημα	Εξαερώστε την εγκατάσταση, ελέγξτε τη στεγανότητα
Ασυνήθιστος θόρυβος	Σπηλαίωση (αναρρόφηση αέρα)	Ελέγξτε τη στάθμη νερού και τη στεγανότητα
Ασυνήθιστος θόρυβος	Φθαρμένα ρουλεμάν κινητήρα	Αντικαταστήστε τα ρουλεμάν (εξουσιοδοτημένο service)
Ασυνήθιστος θόρυβος	Ξένο σώμα στη φτερωτή	Σταματήστε, ανοίξτε και καθαρίστε τη φτερωτή
Υπερβολικοί κραδασμοί	Λανθασμένη στερέωση στη βάση	Σφίξτε τις βίδες, προσθέστε παρεμβύσματα
Διαρροή νερού	Φθαρμένος μηχανικός στυπιοθλίπτης	Αντικαταστήστε τον στυπιοθλίπτη (εξουσιοδοτημένο service)
Διαρροή νερού	Φθαρμένο O-ring καπακιού	Αντικαταστήστε το O-ring
Υπερθέρμανση κινητήρα	Τάση κάτω από 360V	Ελέγξτε την τροφοδοσία με πολύμετρο
Υπερθέρμανση κινητήρα	Φραγμένα ανοίγματα αερισμού	Καθαρίστε τα ανοίγματα αερισμού του κινητήρα

11. Ανταλλακτικά και Αξεσουάρ

Χρησιμοποιείτε αποκλειστικά γνήσια ανταλλακτικά Oxygon για τη διατήρηση της εγγύησης και της απόδοσης της αντλίας. Για παραγγελίες, επικοινωνήστε με το τμήμα service της Oxygon αναφέροντας τον κωδικό του προϊόντος σας.

Συχνά Ζητούμενα Ανταλλακτικά

- Καλάθι προφίλτρου (αντικατάσταση κάθε 2–3 έτη ή σε ορατή φθορά)
- O-ring καπακιού προφίλτρου (συνιστάται ετήσια αντικατάσταση)
- Μηχανικός στυπιοθλίπτης (αντικατάσταση κάθε 3–5 έτη ή στην εμφάνιση διαρροών)
- Διάφανο καπάκι προφίλτρου
- Σπειρωτά ρακόρ 2.5" FBT και 4.5" BUTT
- Σιλικονούχα βαζελίνη για τη λίπανση των στεγανοποιητικών

Κατά την παραγγελία ανταλλακτικών, αναφέρετε πάντα τον κωδικό Oxygon της αντλίας σας (π.χ. 102.01.137) και την περιγραφή του ανταλλακτικού. Η ομάδα service θα σας αποστείλει το κατάλληλο ανταλλακτικό για το ακριβές μοντέλο.

12. Εγγύηση και Επικοινωνία

Όροι Εγγύησης

Η Oxygon παρέχει εγγύηση 24 μηνών για τις αντλίες Syren, με αφετηρία την ημερομηνία αγοράς από εξουσιοδοτημένο διανομέα. Η εγγύηση καλύπτει κατασκευαστικά ελαττώματα του περιβλήματος, του κινητήρα και των ηλεκτρικών εξαρτημάτων, υπό συνθήκες κανονικής χρήσης σύμφωνα με το παρόν εγχειρίδιο.

Εξαιρέσεις

- Ζημιές από λανθασμένη εγκατάσταση ή μη τήρηση του εγχειριδίου
- Ξηρή λειτουργία ή λειτουργία με ακατάλληλο νερό (μη συμβατά χημικά)
- Ζημιές από παγετό ή συνθήκες λειτουργίας εκτός προδιαγραφών
- Μη εξουσιοδοτημένες επεμβάσεις ή χρήση μη γνήσιων ανταλλακτικών
- Φυσιολογική φθορά του μηχανικού στυπιοθλίπτη και του καλαθιού προφίλτρου
- Ζημιές από εξωτερικά συμβάντα (κεραυνός, πλημμύρα, βανδαλισμός)

Διαδικασία Αξίωσης Εγγύησης

- Επικοινωνήστε με τον διανομέα Oxygon από τον οποίο αγοράσατε το προϊόν
- Προσκομίστε την απόδειξη αγοράς (τιμολόγιο) και τον κωδικό του προϊόντος
- Περιγράψτε τα συμπτώματα και τις συνθήκες χρήσης
- Το τμήμα service της Oxygon θα απαντήσει εντός 48 εργάσιμων ωρών

Το προϊόν συμμορφώνεται με την Οδηγία 2012/19/ΕΕ σχετικά με τα απόβλητα ηλεκτρικού και ηλεκτρονικού εξοπλισμού (ΑΗΗΕ). Μην απορρίπτετε το προϊόν μαζί με τα οικιακά απορρίμματα —

παραδώστε το σε εξουσιοδοτημένο σημείο συλλογής στο τέλος της ωφέλιμης ζωής του.

Στοιχεία Επικοινωνίας

Εταιρεία	OXYGON — Καραβασίλης Στέργιος & Σια ΕΕ
Έδρα	Οδ. Καραμαούνα, Ν. Ρύσιο, 57001 Θεσσαλονίκη
Τηλέφωνο	+30 2312 208 240
Κινητό	+30 6945 157 589
Email	info@oxygon.gr
Website	www.oxygon.gr
Θυγατρική Ρουμανίας	OXYGON SRL — Str. Constelației 1 Bis, Voluntari, 077191, București
Τηλ. Ρουμανίας	+40 753 380 848

Πιστοποιήσεις ISO

9001:2015 Διαχείριση Ποιότητας *EUROCERT*	**14001:2015** Περιβαλλοντική Διαχείριση *BQV*	**45001:2018** Υγεία & Ασφάλεια *BQV*
22301:2019 Επιχειρησιακή Συνέχεια *EUROCERT*	**46001:2019** Αποδοτικότητα Νερού *BQV*	

Η ανακύκλωση των υλικών πρέπει να γίνεται σύμφωνα με τους ισχύοντες κανονισμούς.